MGT* 系列

雙導桿氣壓缸

Mindman

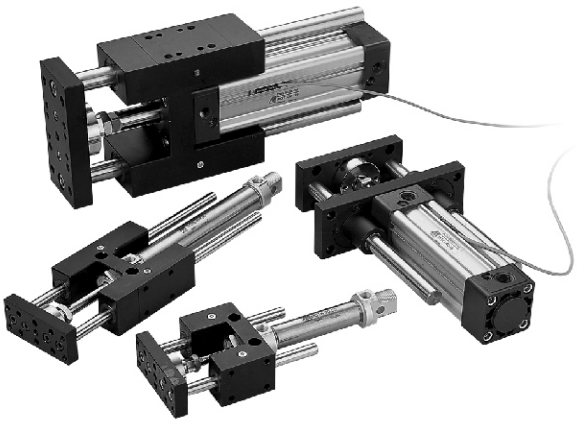

MGTK 滑動軸承經濟型

MGTX 滑動軸承法蘭型

MGTB 滑動軸承重負荷型

MGTU 線性滾珠軸承精密型

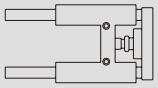

特點：

- 導桿缸係氣缸與週邊設備結合而成，可有絕佳之抗旋轉，扭力及側向負載的能力。
- 可節省許多機構設計之思考，繪圖及安裝的時間，且結構簡單。
- 導桿缸一律附有磁性感應。
- 導桿缸MGTB(U)(X)一律附有端點可調式緩衝。
- 導桿缸較導桿治具缸可有較長之行程及較大之缸徑可用。
- φ32~φ63氣缸使用埋入式感應開關，缸管四面均設計埋入式感應開關固定溝槽，可依實際使用需求變更感應開關安裝位置。

規格：

型號	MGTB, MGTU					
	MGTK		MGTX			
氣缸內徑 (mm)	20	25	32	40	50	63
配管口徑尺寸	G 1/8		G 1/8	G 1/4		G 3/8
行程範圍 (mm)	依所需訂製					
使用流體	空氣					
使用壓力範圍	2~7 kgf/cm^2					
周圍溫度	−5~+60℃ (不凍結)					
給油	不需給油					
感應開關	RCA		RCI			
感應開關固定座	BA20	BA25	—			
	BGS20	BGS25	—			

訂購代號：

MGTB − 40 − 100 − RP

型號 — 內徑 — 行程 — 後支撐板

型號

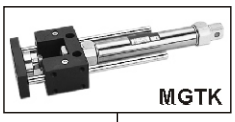

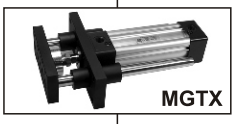

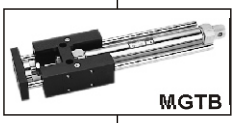

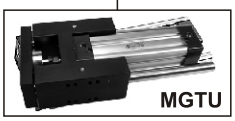

後支撐板

RP：附後支撐板

感應開關

RCA 規格：詳細規格請參閱感應開關RCA系列

型號	RCA	RNA
開關型式	有接點	無接點NPN
使用電壓範圍	5~220V DC/AC	5 ~ 30V DC
使用電流範圍	100mA max.	200mA max.
耐衝擊值	30G	50G

RCI 規格：詳細規格請參閱感應開關RCI系列

型號	RCI	RNI	RPI
開關型式	有接點	無接點NPN	無接點PNP
使用電壓範圍	5~220V DC/AC	10 ~ 30V DC	
使用電流範圍	100mA max.		
耐衝擊值	30G	50G	
壓降	3.0 V max.	2.0 V max.	

RCI 安裝方式：

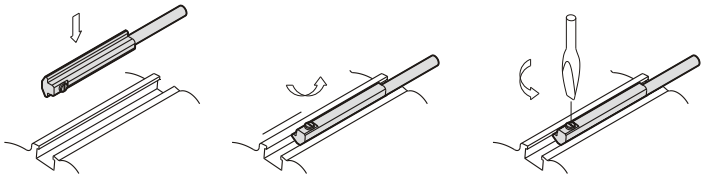

MGTK (含油軸襯)

氣缸內徑 ϕ20, ϕ25

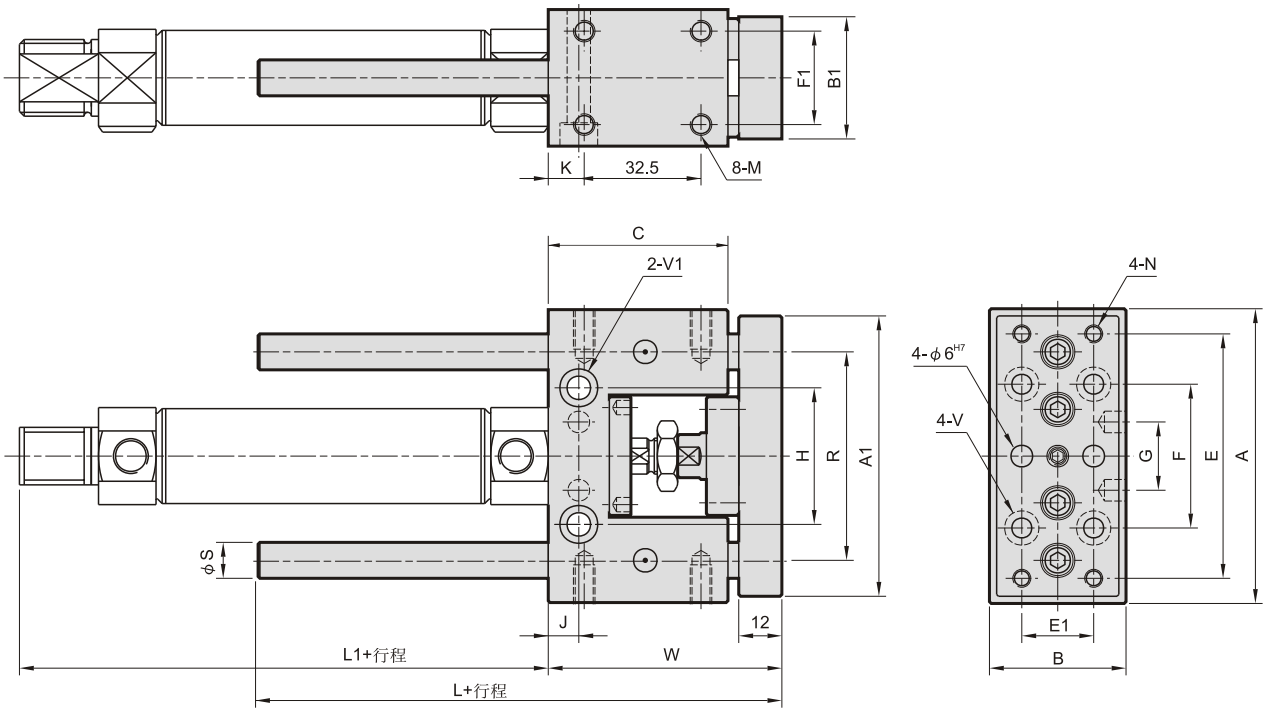

代號 / 內徑	A	A1	B	B1	C	E	E1	F	F1	G	H	J	K	L	L1	M	N	R	S	V	V1	W
20	82	78	38	34	50	68	20	40	26	19	38	8.5	5	85	88	M6,(深)11	M5	58	10	ϕ5.5, ϕ9.5(深)5.4	ϕ6.5, ϕ10.5(深)6.5	65
25	82	78	38	34	50	68	20	40	26	19	38	8.5	5	85	89	M6,(深)11	M5	58	10	ϕ5.5, ϕ9.5(深)5.4	ϕ6.5, ϕ10.5(深)6.5	65

導桿氣缸荷重圖表

最大容許負荷

MGTK 氣缸內徑 ϕ20, ϕ25

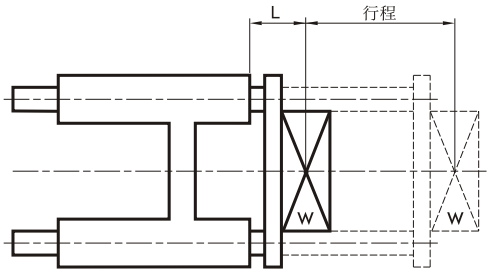

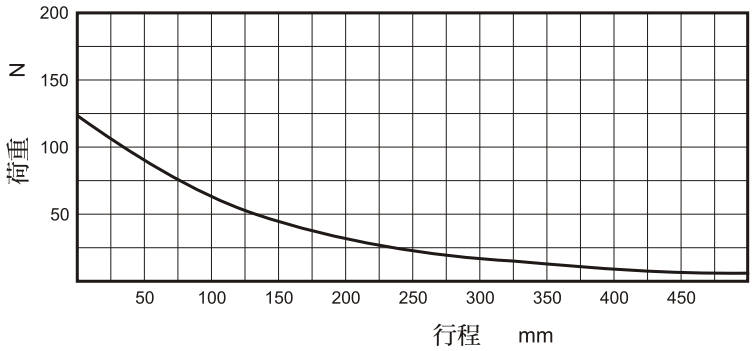

MGT* 外觀尺寸 φ20, φ25

雙導桿氣壓缸

Mindman

MGTB (滑動軸承—高級銅合金)　　**MGTU** (線性滾珠軸承)

氣缸內徑 φ20, φ25

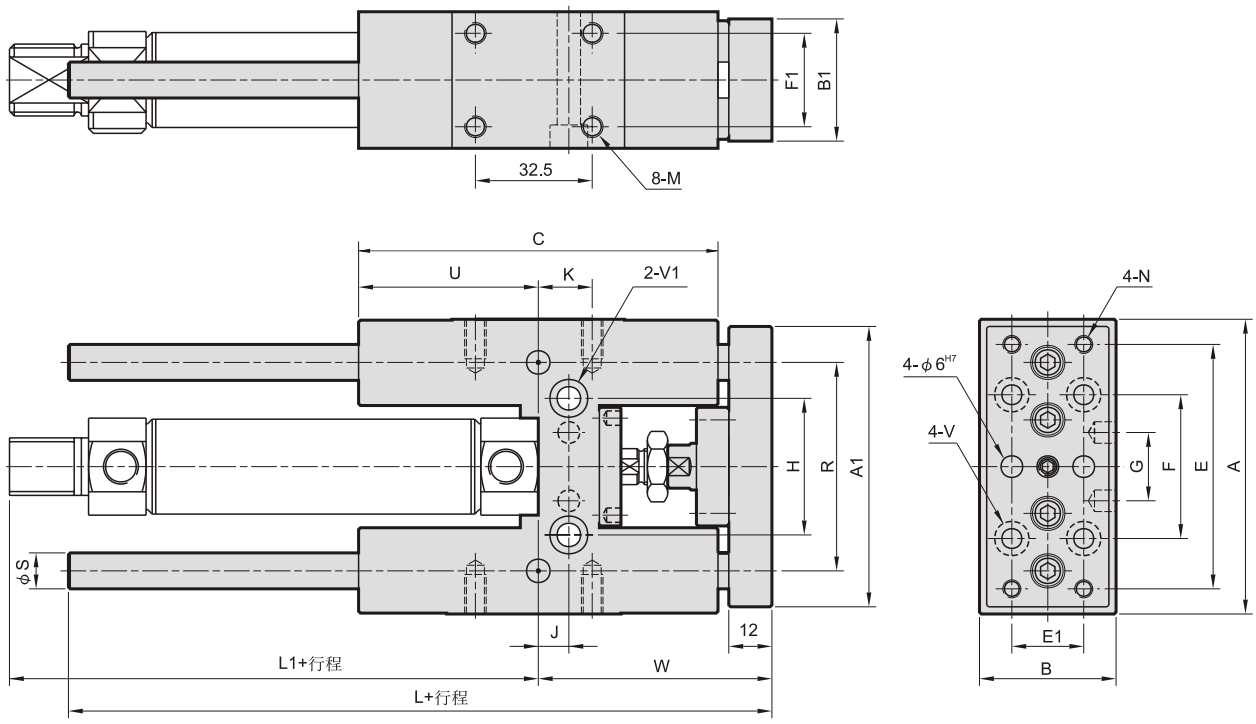

代號 / 內徑	A	A1	B	B1	C	E	E1	F	F1	G	H	J	K	L	L1	M	N	R	S	U	V	V1	W
20	82	78	38	34	100	68	20	40	26	19	38	8.5	15	135	88	M6,(深)11	M5	58	10	50	φ5.5, φ9.5(深)5.4	φ6.5, φ10.5(深)6.5	65
25	82	78	38	34	100	68	20	40	26	19	38	8.5	15	135	89	M6,(深)11	M5	58	10	50	φ5.5, φ9.5(深)5.4	φ6.5, φ10.5(深)6.5	65

導桿氣缸荷重圖表

最大容許負荷

MGTB.MGTU 氣缸內徑 φ20, φ25

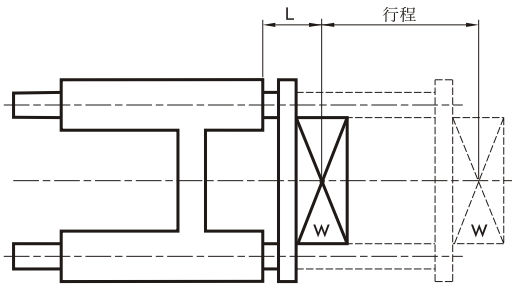

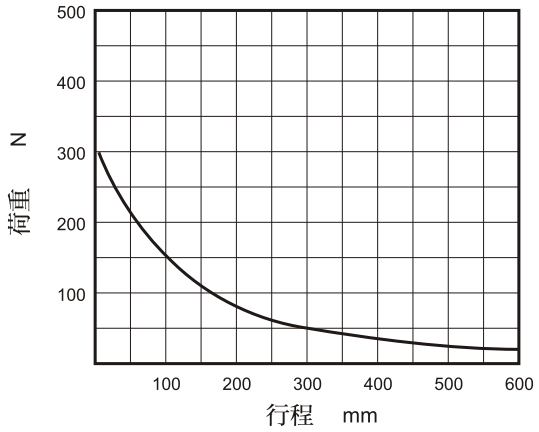

感應開關：RCA
感應開關束帶：BA**

代號 / 內徑	A	B	C	D	E
20	33	52	9	18	26
25	35.5	54.5	9	18	26

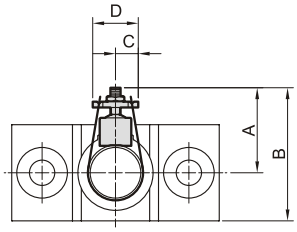

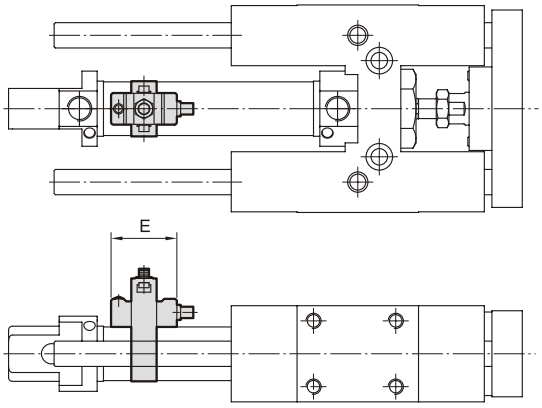

感應開關：RCA
感應開關束帶：BGS**

代號 / 內徑	A	B	C	D	E
20	25	44	18	33	26
25	25.5	44.5	18.5	33.5	26

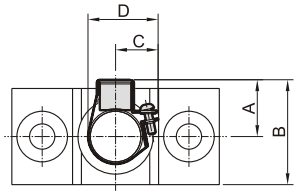

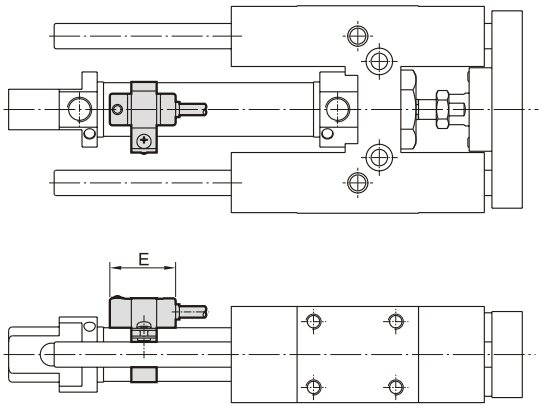

感應開關：RCM
感應開關束帶：BM**

代號 / 內徑	A	B	C	D	E
20	22	41	10	16	28
25	25	44	10	16	28

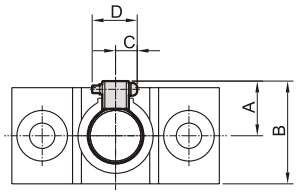

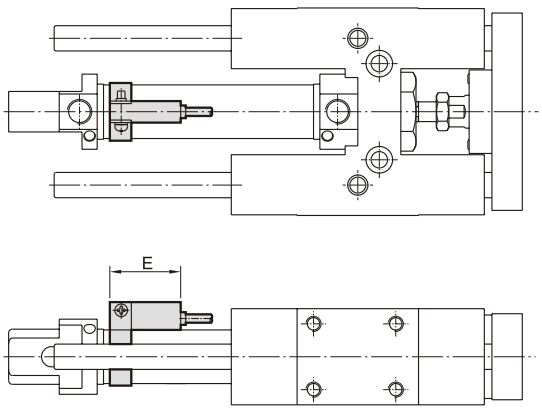

MGT* 外觀尺寸 ϕ32

雙導桿氣壓缸

Mindman

MGTB (滑動軸承—高級銅合金)　**MGTU** (線性滾珠軸承)

氣缸內徑 ϕ32

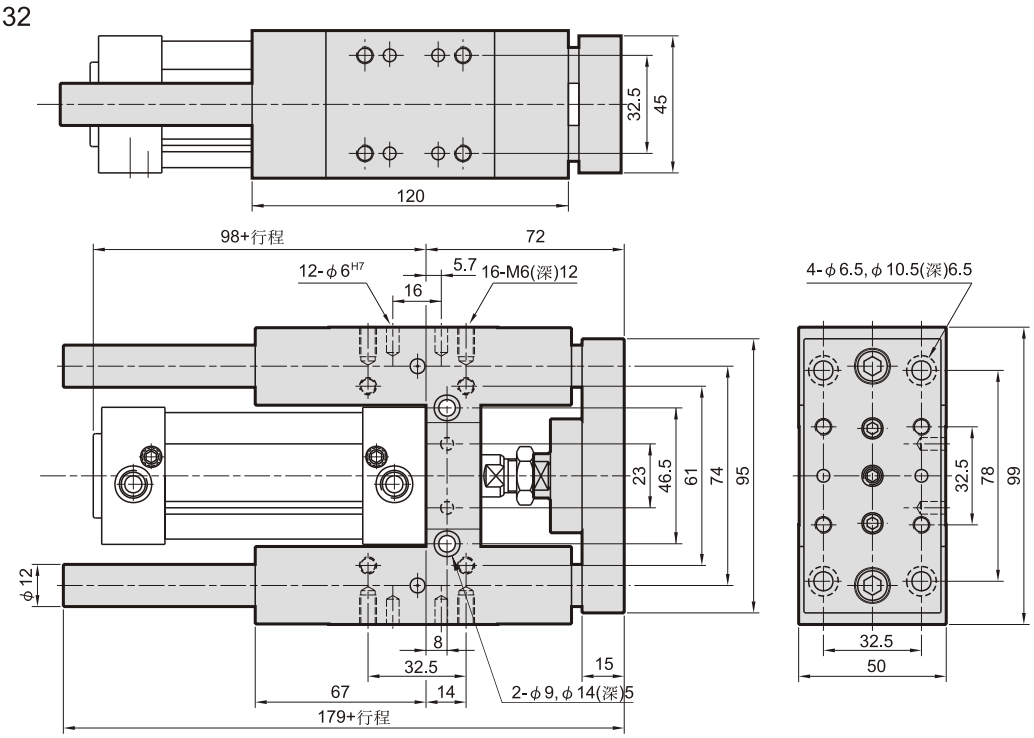

導桿氣缸荷重圖表

最大容許負荷

MGTB.MGTU 氣缸內徑 ϕ32

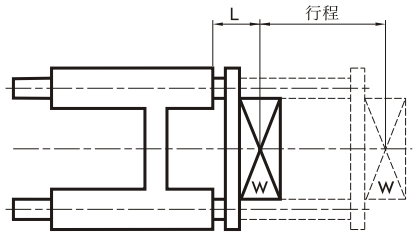

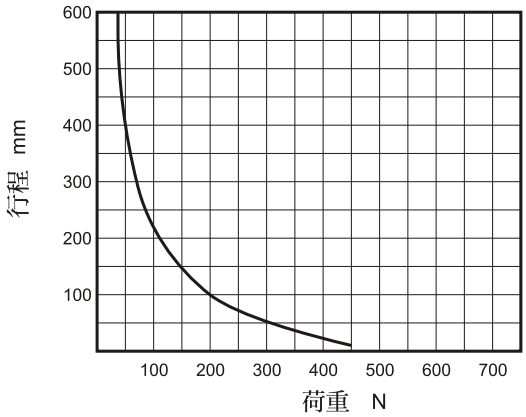

感應開關安裝 ϕ32~ϕ63

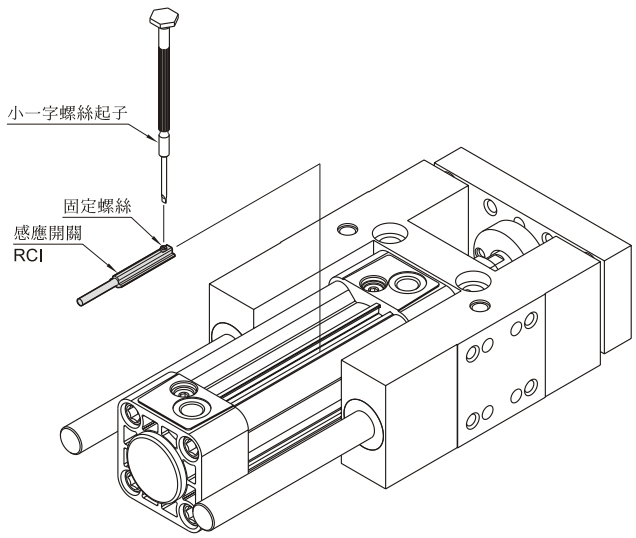

MGT* 外觀尺寸 ϕ40

雙導桿氣壓缸

MGTB (滑動軸承—高級銅合金)　**MGTU** (線性滾珠軸承)

氣缸內徑 ϕ40

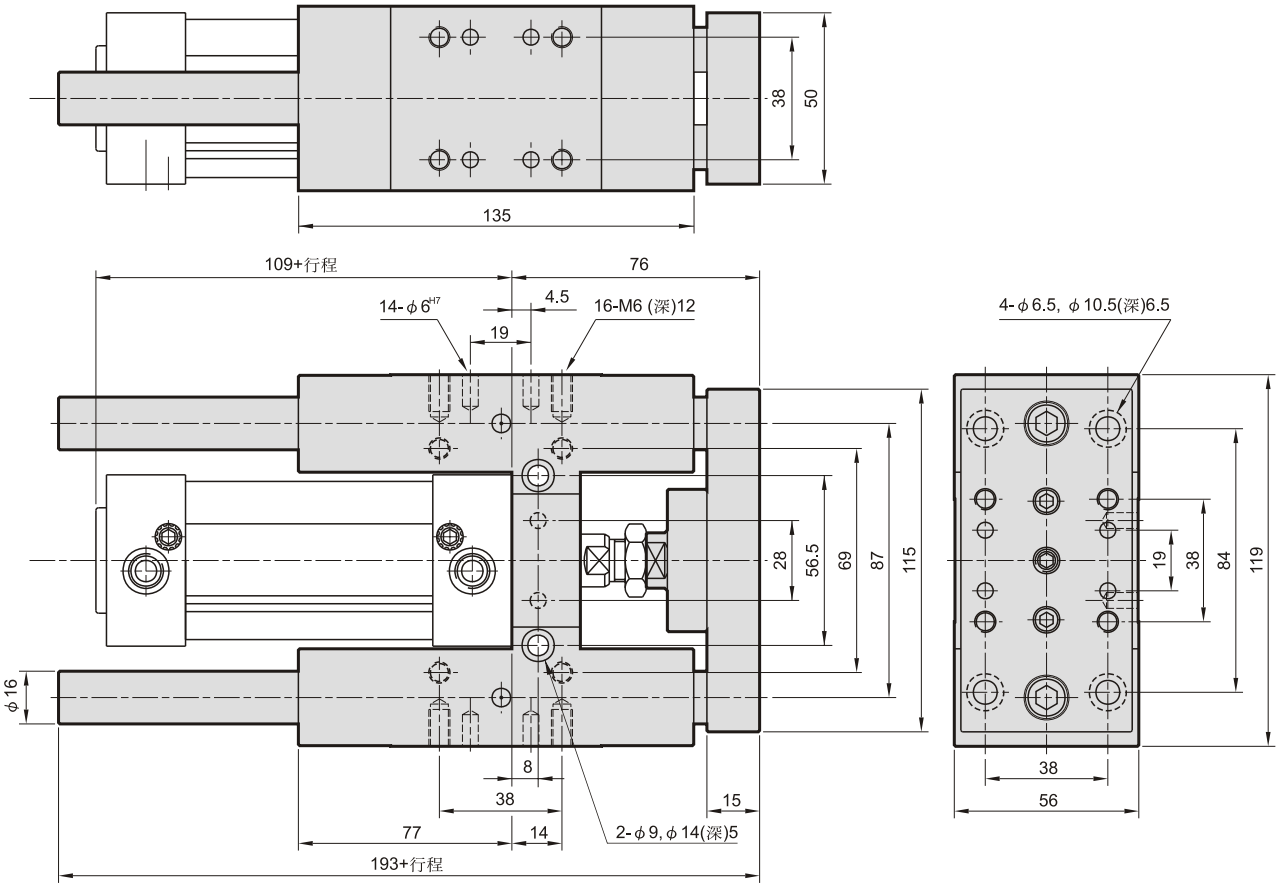

導桿氣缸荷重圖表

最大容許負荷

MGTB.MGTU 氣缸內徑 ϕ40

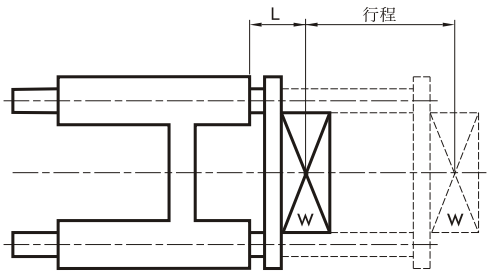

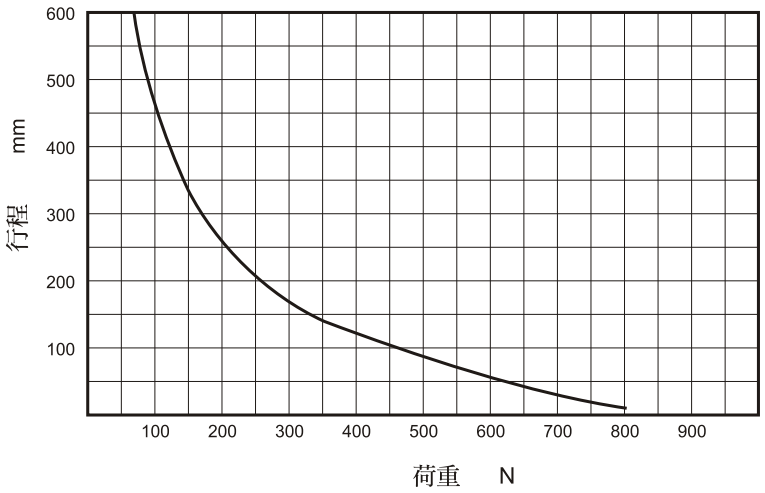

MGT* 外觀尺寸 φ50, φ63

雙導桿氣壓缸

MGTB (滑動軸承—高級銅合金)　　**MGTU** (線性滾珠軸承)

氣缸內徑 φ50, φ63

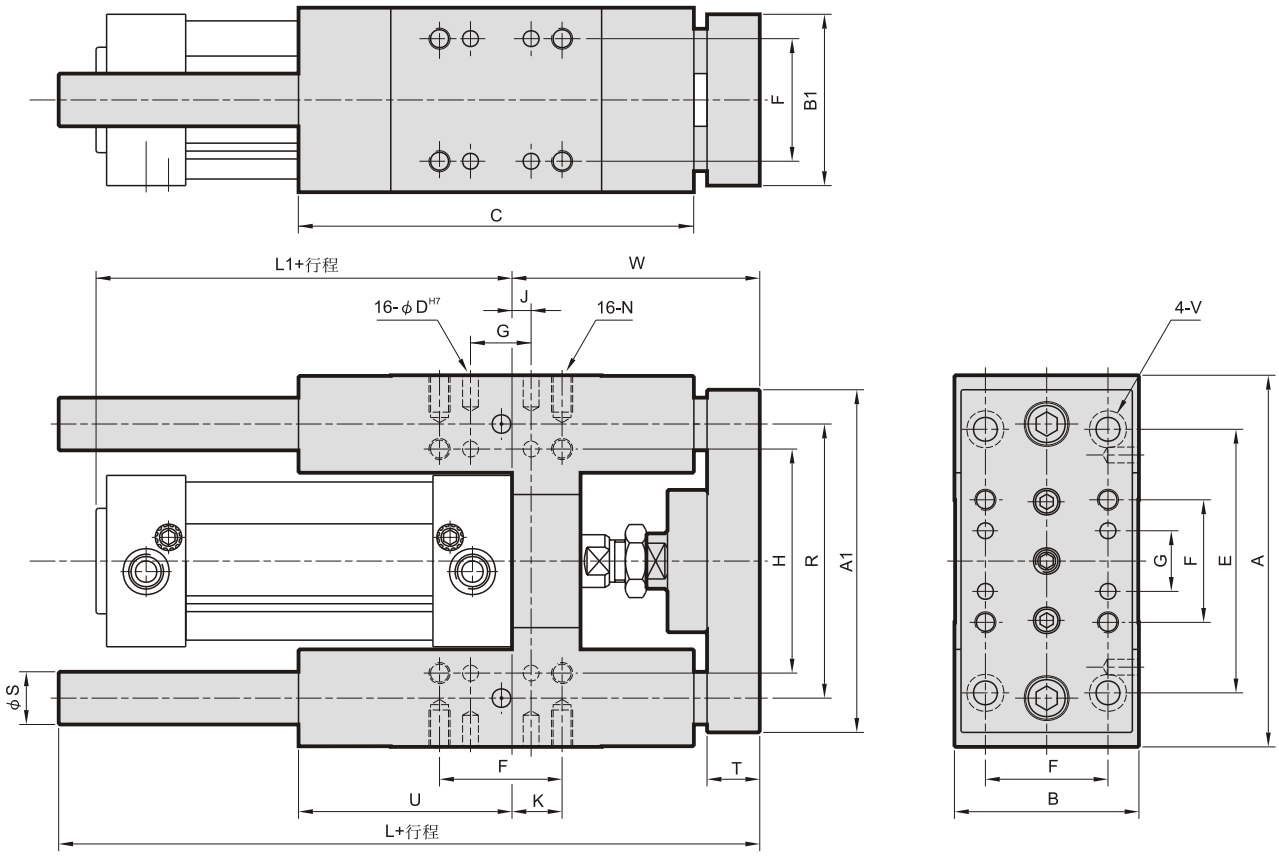

代號 / 內徑	A	A1	B	B1	C	D	E	F	G	H	J	K	L	L1	N	R	S	T	U	V	W
50	141	135	70	65	150	6	100	46.5	23	85	7.5	19	215	110	M8,(深)14	104	20	20	81	φ9, φ14(深)8.5	94
63	156	150	80	75	165	6	105	56.5	28	100	5	19	230	125	M8,(深)14	119	20	20	96	φ9, φ14(深)8.5	94

導桿氣缸荷重圖表

最大容許負荷

MGTB.MGTU 氣缸內徑 φ50, φ63

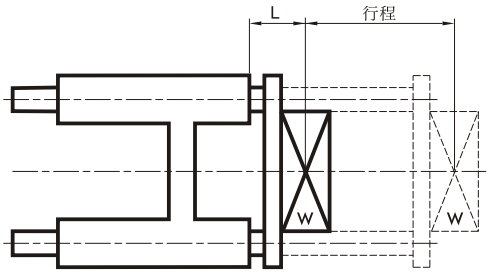

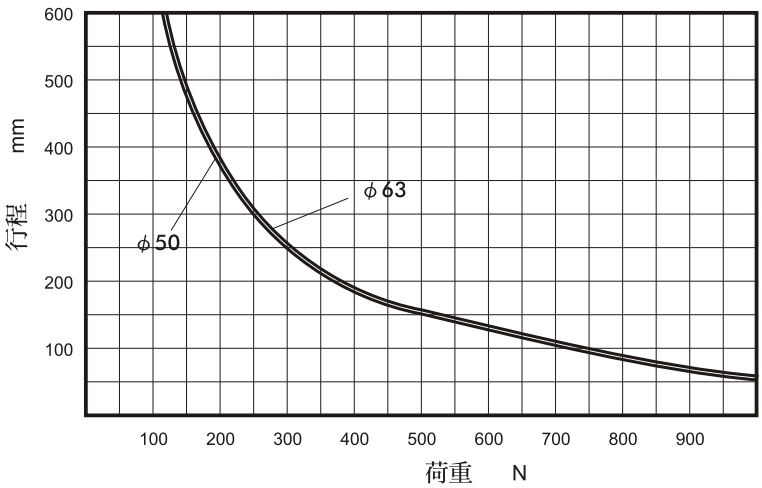

MGTX 外觀尺寸 ϕ32

雙導桿氣壓缸

Mindman

MGTX (法蘭固定型)

氣缸內徑 ϕ32

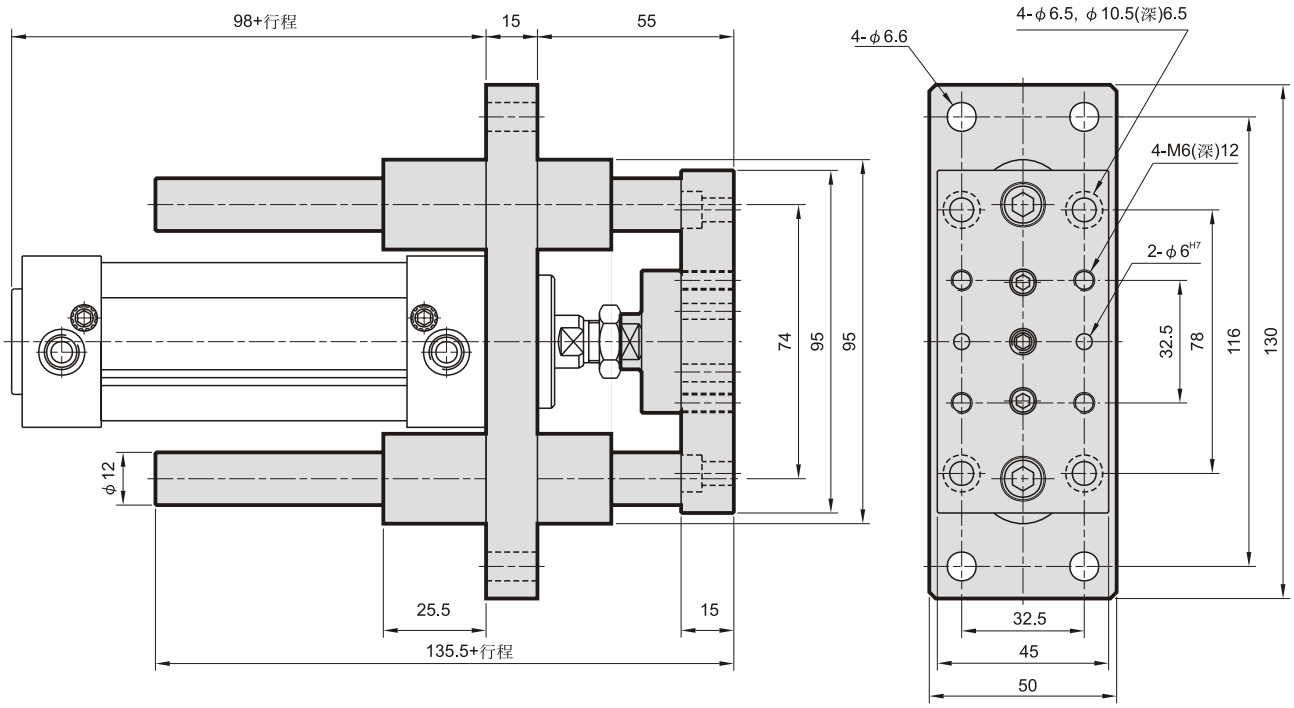

導桿氣缸荷重圖表

最大容許負荷

MGTX 氣缸內徑 ϕ32

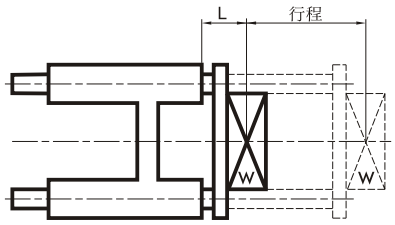

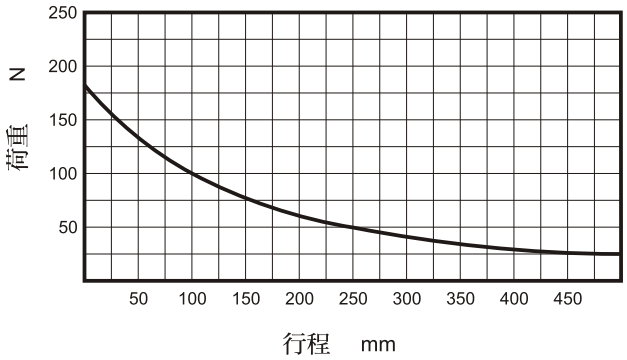

感應開關安裝 ϕ32~ϕ63

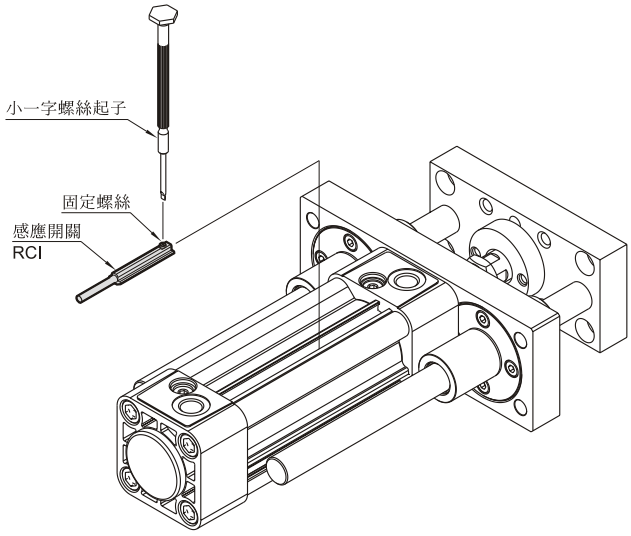

MGTX 外觀尺寸 ϕ40~ϕ63

雙導桿氣壓缸

Mindman

MGTX (法蘭固定型)

氣缸內徑 ϕ40~ϕ63

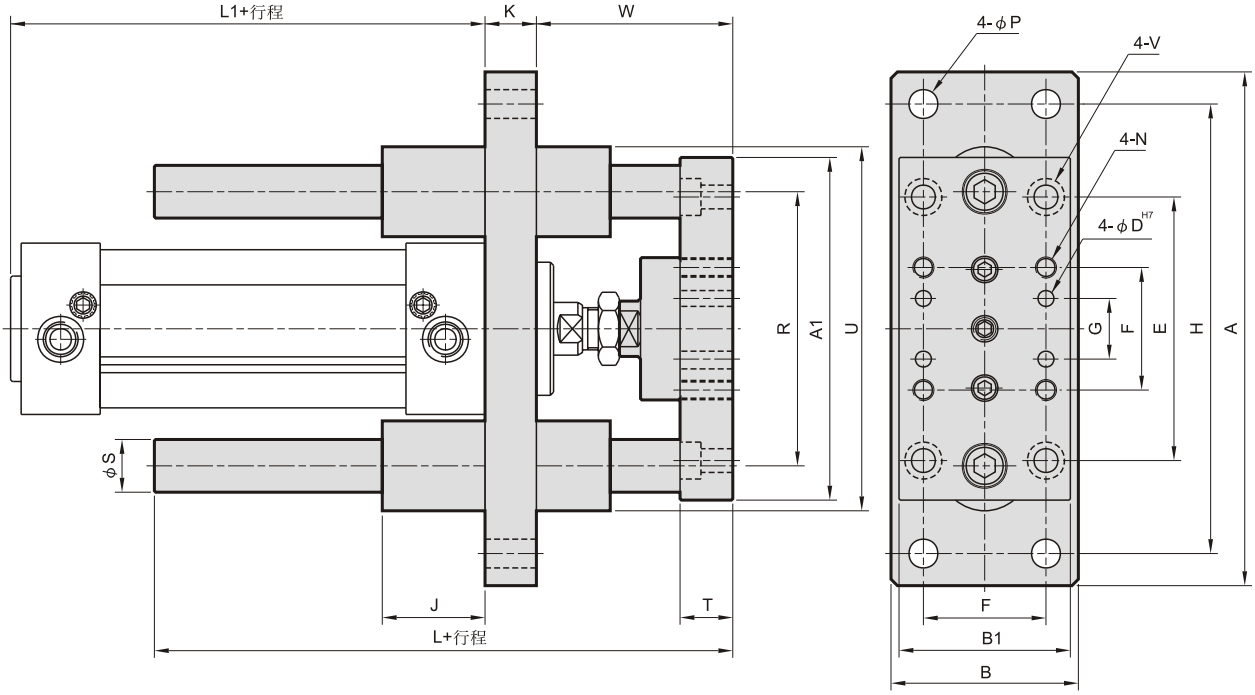

代號 / 內徑	A	A1	B	B1	D	E	F	G	H	J	K	L	L1	N	P	R	S	T	U	V	W
40	160	115	55	54	6	84	38	19	140	32	15	148	109	M6,(深)12	ϕ9	87	16	15	115	ϕ6.5, ϕ10.5(深)6.5	61
50	180	135	70	65	6	100	46.5	23	160	36	20	170	110	M8,(深)14	ϕ9	104	20	20	136	ϕ9, ϕ14(深)8.5	74
63	195	150	80	75	6	105	56.5	28	175	36	20	170	125	M8,(深)16	ϕ9	119	20	20	151	ϕ9, ϕ14(深)8.5	74

導桿氣缸荷重圖表

最大容許負荷

MGTX 氣缸內徑 ϕ40~ϕ60

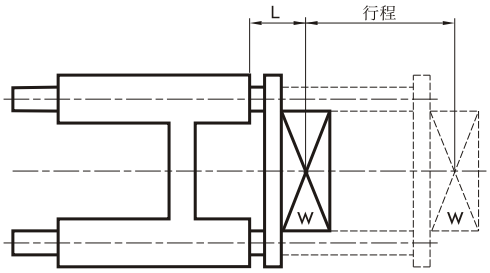

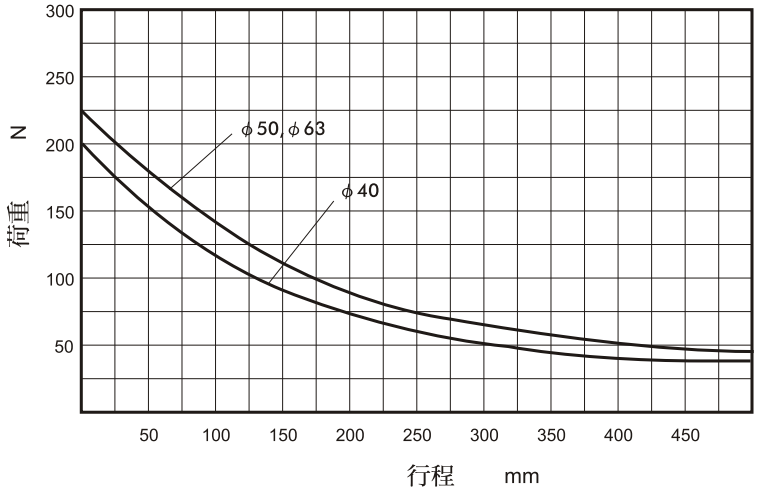

MGT* 後支撐板 φ20, φ25

雙導桿氣壓缸

Mindman

MGTK

氣缸內徑 φ20, φ25

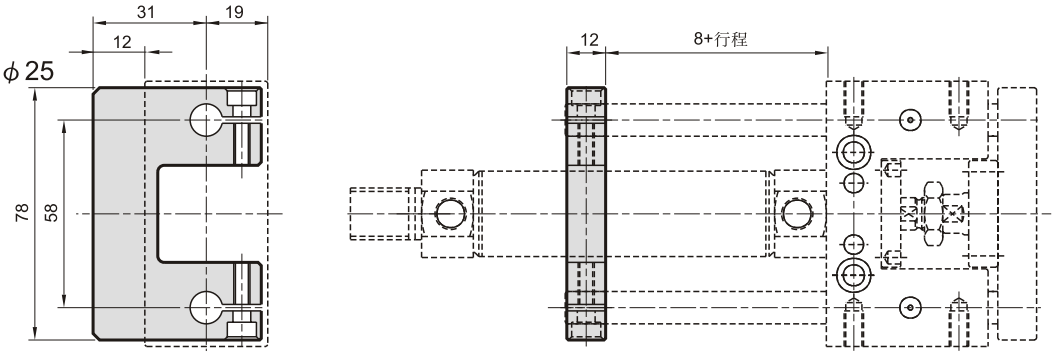

MGTB **MGTU** 氣缸內徑 φ20, φ25

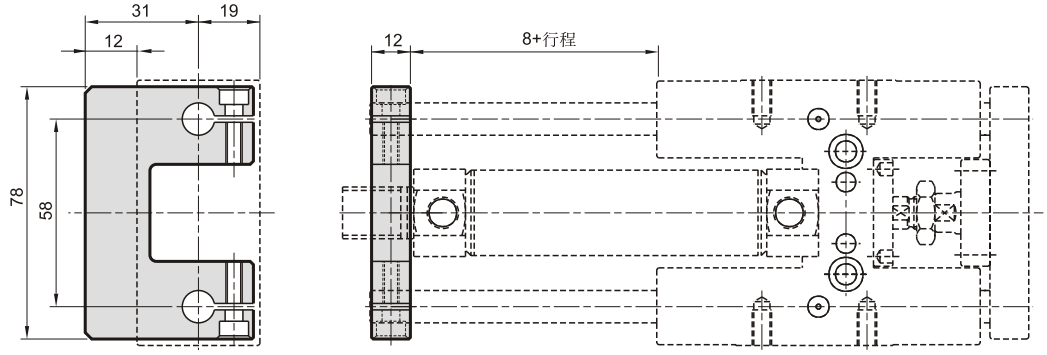

基材：高級鋁合金(附有兩支挾持用螺絲)

導桿氣缸荷重圖表

容許負荷偏擺

MGTB.MGTU

此圖表之撓度變化是依據桿端加上1kg載重物後，隨行程可產生關係曲線。

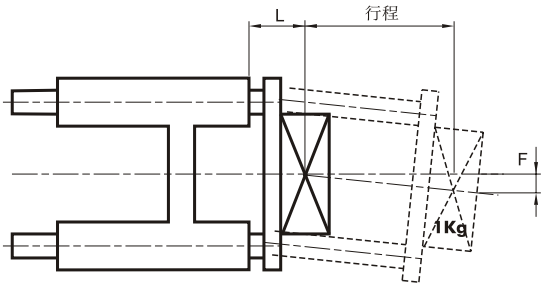

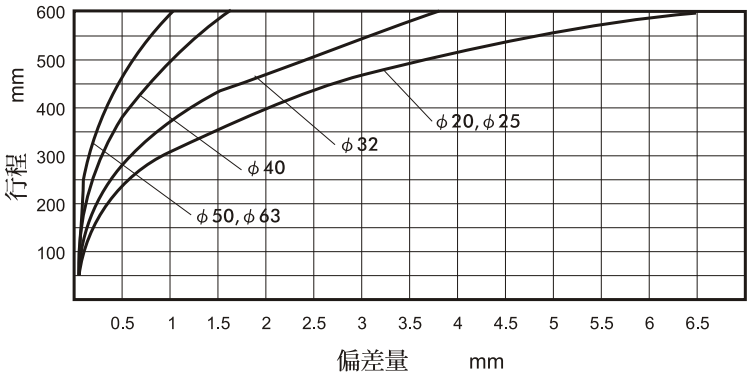

重量表

單位：kg

氣缸內徑	基準重量	行程25mm增加重量	基準重量	行程25mm增加重量	基準重量	行程25mm增加重量
	MGTK (滑動軸承—複合材質)		MGTB(滑動軸承—銅合金)		MGTU(線性滾珠軸承)	
20	0.690	0.050	1.090	0.050	0.967	0.050
25	0.716	0.058	1.137	0.058	1.015	0.058

MGT* 後支撐板 φ32~φ63

雙導桿氣壓缸

Mindman

MGTX 氣缸內徑φ32,~φ63

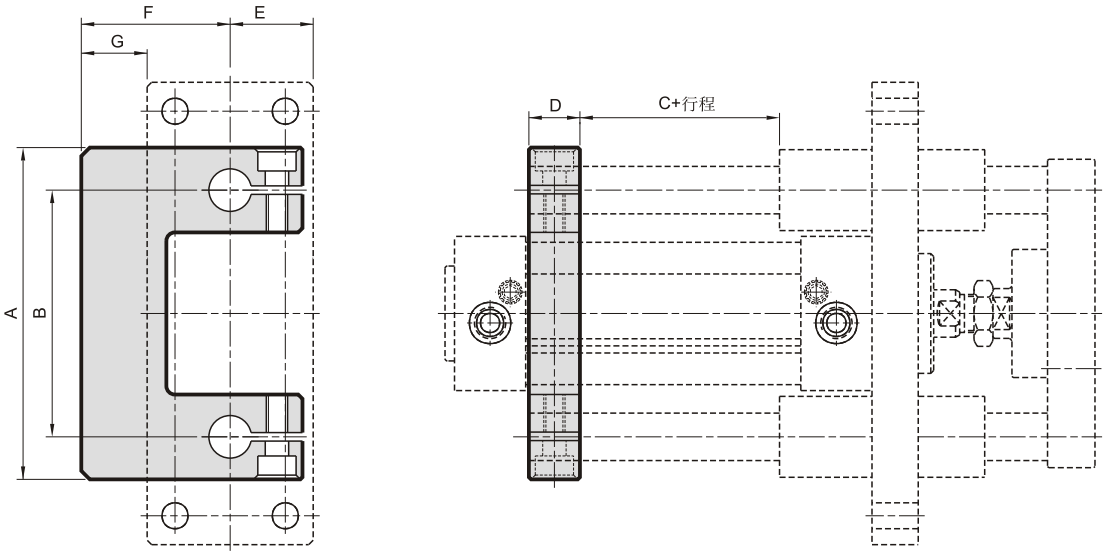

MGTB MGTU 氣缸內徑φ32~φ63

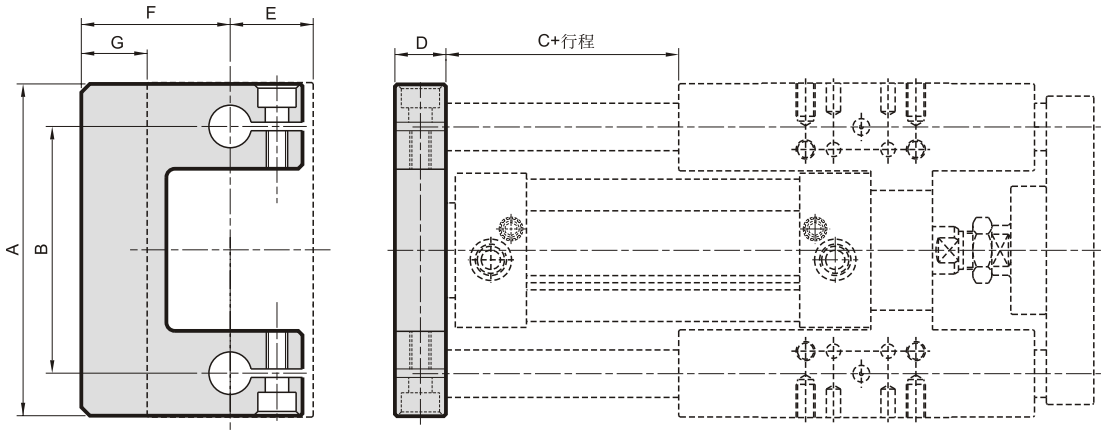

基材：高級鋁合金(附有兩支挾持用螺絲)

代號 / 內徑	A	B	C	D	E	F	G
32	95	74	25	15	25	47	22
40	115	87	20	20	28	52.5	24.5
50	135	104	20	20	35	67.5	32.5
63	150	119	20	20	40	78	38

重量表

單位：kg

氣缸內徑	基準重量	行程25mm增加重量	基準重量	行程25mm增加重量	基準重量	行程25mm增加重量
	MGTB(滑動軸承—銅合金)		MGTU(線性滾珠軸承)		MGTX(滑動軸承—銅合金)	
32	2.060	0.100	1.918	0.100	1.274	0.100
40	3.423	0.159	3.113	0.159	2.082	0.159
50	5.584	0.240	5.162	0.240	3.440	0.240
63	6.816	0.250	6.390	0.250	4.221	0.250